Cestelli anticavitazione
per valvola a fuso in Ghisa Sferoidale

Anticavitation system
for needle valve in Ductile Iron body

PN: n.d.
DN: n.d.

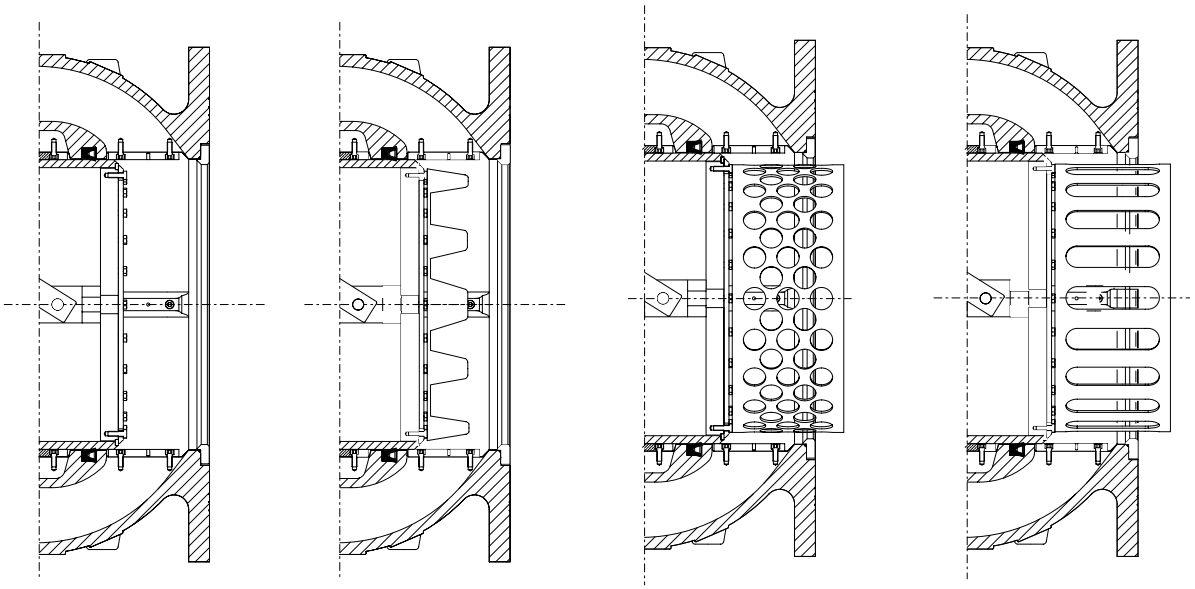

PSEG **PSSG** **PSLG** (150-100-50-20) **PSLG** (10)

(CESTELLO FORATO /PERFORED CYLINDER) (CESTELLO ASOLATO /SLOTTED CYLINDER)

TIPOLOGIA OTTURATORE *TYPE OF OBTURATOR*	**DESCRIZIONE** *DESCRIPTION*	**UTILIZZO** *USE*
PSEG	Otturatore piano.	- utilizzata principalmente come valvola di regolazione. - in presenza di una media pressione differenziale (sufficiente contropressione).
	Flat obturator.	*- primarily as a throttling body.* *- when medium pressure differences (sufficient counter-pressure exist).*
PSSG	Otturatore con V-PORT.	- valvola di regolazione. - in presenza di una elevata pressione differenziale (sufficiente contropressione). - disponibili varie tipologie in funzione delle esigenze di campo.
	Obturatort with V-PORT.	*- primarily as a regulation body.* *- when large pressure differences (sufficient counter-pressure exist).* *- possible adjustment of control characteristics according to requirements.*
PSLG	Otturatore con cestello forato o asolato.	- valvola di regolazione. - in presenza di una elevata pressione differenziale (bassa contropressione). - disponibili varie tipologie in funzione delle esigenze di campo.
	Obturator with a perforated cylinder or slotted cylinder.	*- primarily as a regulation body.* *- when large pressure differences (small counter-pressure exist).* *- possible adjustment of control characteristics according to requirements.*